Gli Aquiloni ci guardano
Jimmy Pentagon
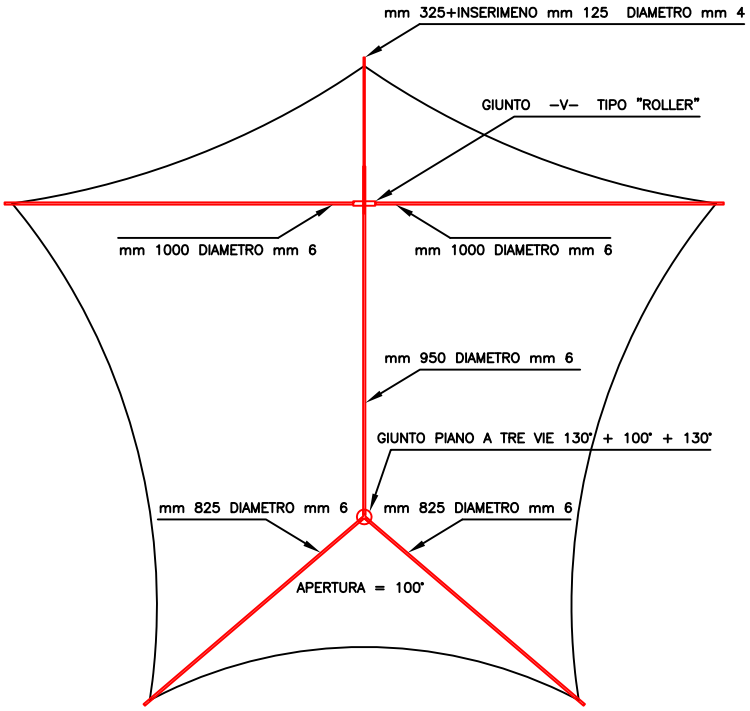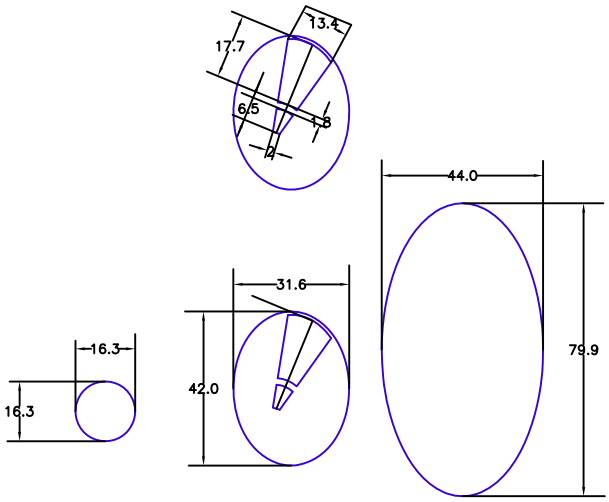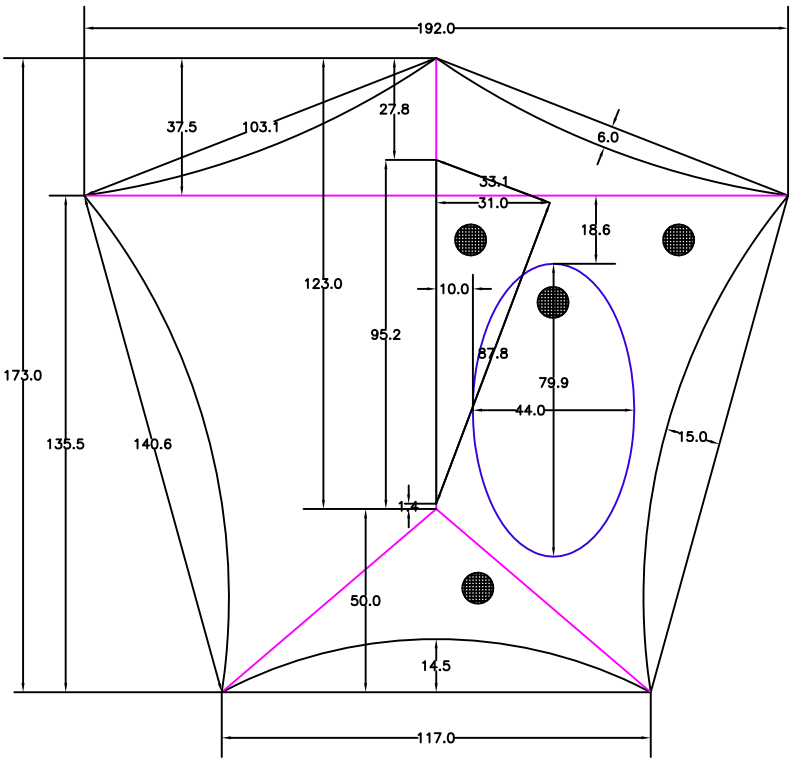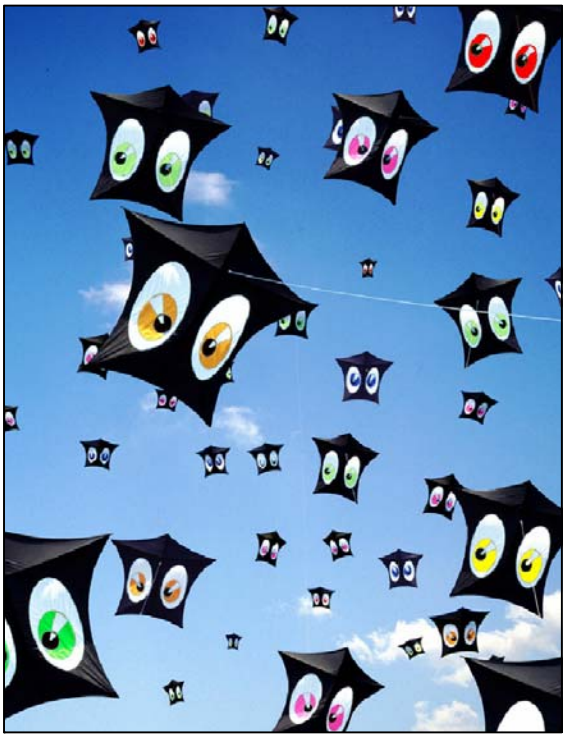
Rielaborazione fatta da Rainer Kregovski del Jimmy Pentagon. L'idea di decorare gli aquiloni con grandi occhi è stata di MASSIMO (Aauf), la veste grafica di SIMONA (Teampiastro), mentre i prototipi sono stati costruiti nella taverna di VALENTINO (Team Valentino). Vista la simpatia di questi occhioni, ELIANA (Fuxia Team) con la complicità di ANGELO e SERGIO (Il Refolo) hanno lanciato una sfida: in occasione del Festival VULANDRA 2001 si dovevano alzare in volo almeno 100 pentagoni neri con grandi occhi colorati, perchè una volta tanto fossero gli aquiloni a guardare gli aquilonisti.